PHD2005 v.07/2005
rev. 8.6.2005
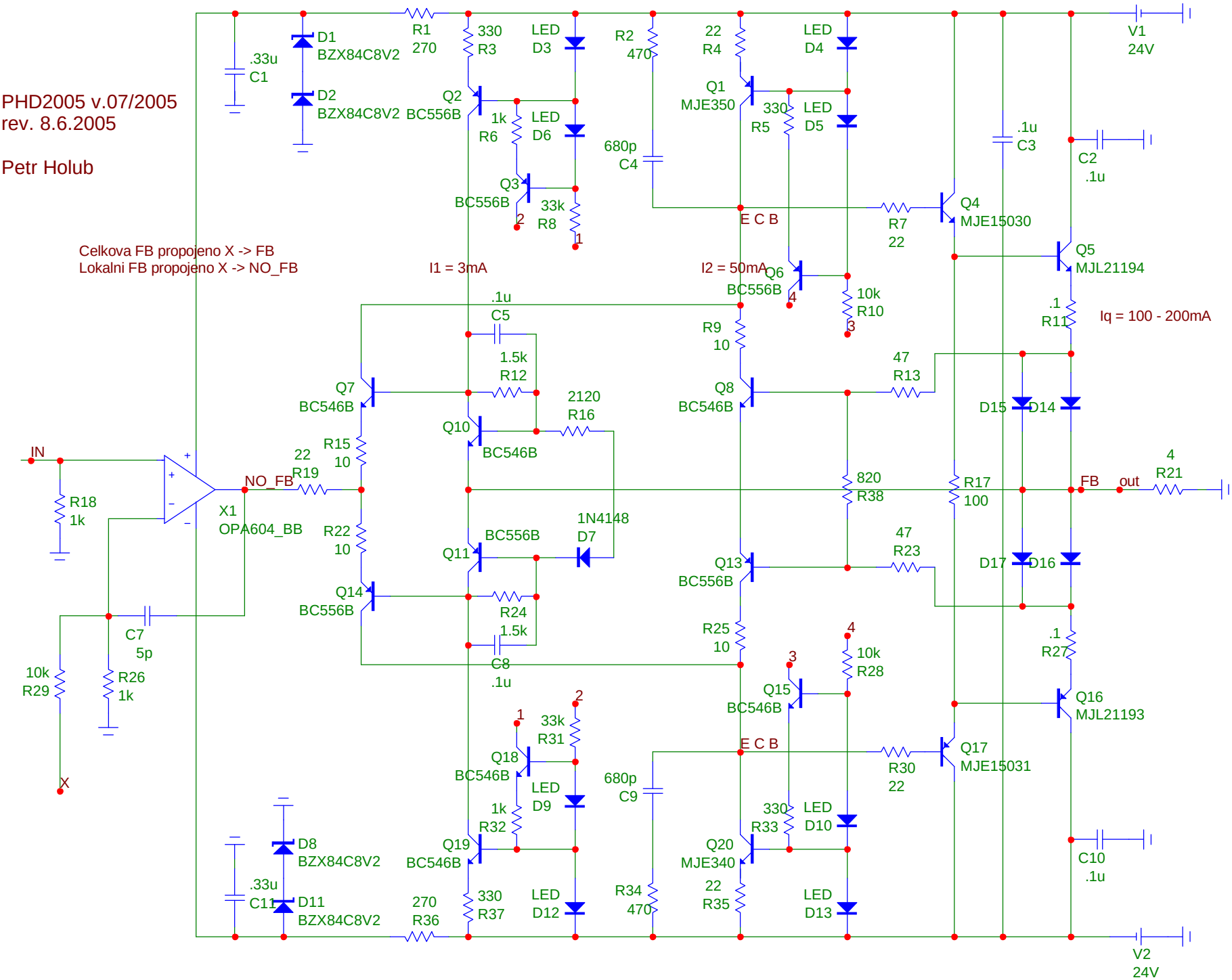
Petr Holub